Dane aktualne na dzień: 05-05-2026 04:16

Link do produktu: https://elektronikadomowa.pl/uchwyt-montazowy-typu-l-scot-bk-600l2-p-8888.html

# UCHWYT MONTAŻOWY TYPU "L" SCOT BK-600L2

| | |
|---|---|
| Cena brutto | **60,65 zł** |
| Cena netto | **49,31 zł** |
| Dostępność | **Brak w magazynie** |
| Czas wysyłki | **24 godziny** |
| Numer katalogowy | **02233** |
| Kod EAN | **5900882890483** |
| Producent | **SCOT** |

## Opis produktu

**Uchwyt SCOT** przeznaczony jest do montażu zwory **na drzwiach otwierających się na zewnątrz.**

Dedykowany do zwory: **EL-600SL2 i EL-600TSL2.**

**Montaż:**

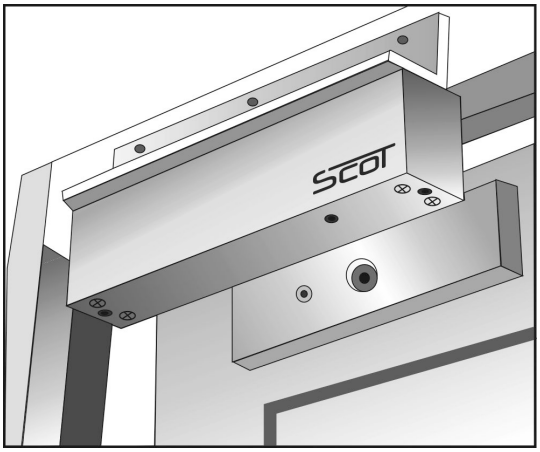


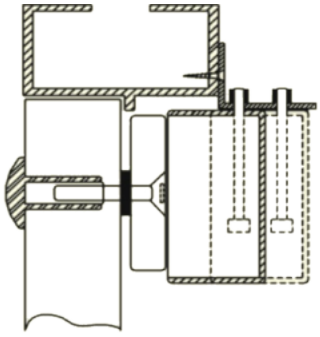

**Wymiary:**

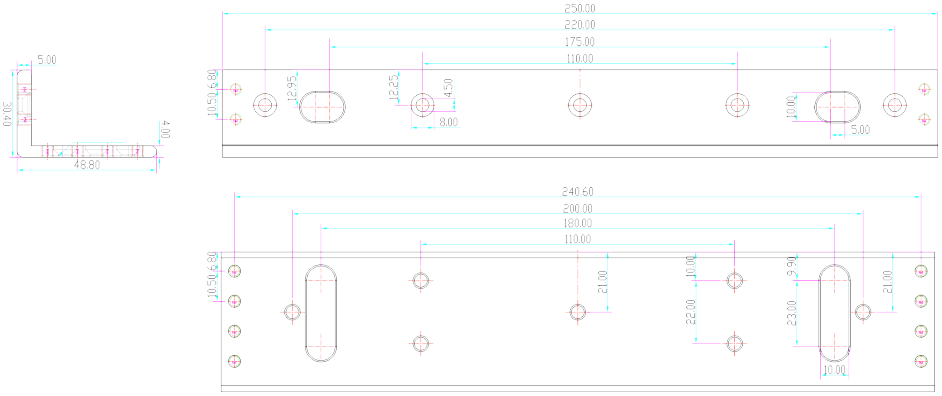

**W zestawie:**

- uchwyt SCOT BK-600L2 - 1 szt.