Dane aktualne na dzień: 04-05-2026 23:45

Link do produktu: https://elektronikadomowa.pl/uchwyt-elektrozamka-scot-ebb-1300s-p-4458.html

# UCHWYT ELEKTROZAMKA SCOT EBB-1300S

| | |
|---|---|
| Cena brutto | **187,15 zł** |
| Cena netto | **152,15 zł** |
| Dostępność | **Brak w magazynie** |
| Czas wysyłki | **24 godziny** |
| Numer katalogowy | **02263** |
| Kod EAN | **5900882899028** |
| Producent | **SCOT** |

## Opis produktu

**Uchwyt SCOT** przeznaczony jest do montażu **nawierzchniowego elektrozamka trzpieniowego EB-1300R.**

**Montaż:**

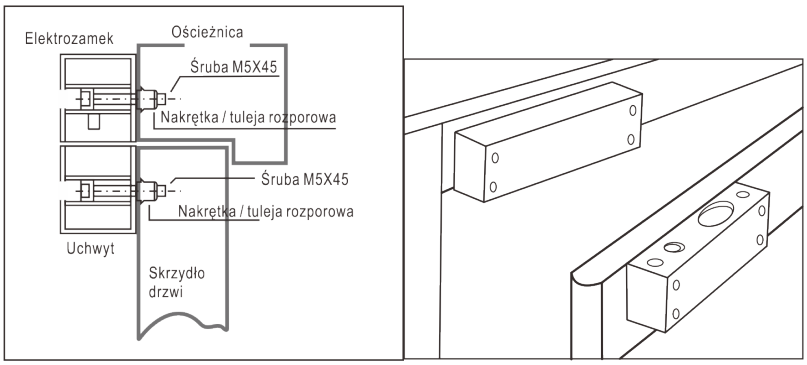


**Wymiary:**

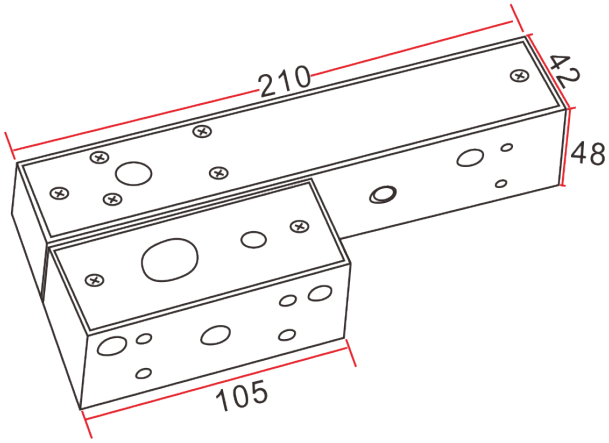


**W zestawie:**

- uchwyt do elektrozaczepu SCOT EBB-1300S – 1 szt.