Dane aktualne na dzień: 26-11-2026 19:39

Link do produktu: https://elektronikadomowa.pl/mechaniczny-programator-czasowy-orno-or-pre-467-na-szyne-din-p-19405.html



MECHANICZNY PROGRAMATOR CZASOWY ORNO OR-PRE-467 NA SZYNĘ DIN

Cena brutto	**58,45 zł**
Cena netto	**47,52 zł**
Dostępność	**Dostępność - 1-2 dni**
Czas wysyłki	**24 godziny**
Numer katalogowy	**23652**
Kod EAN	**5908254848063**
Producent	**Orno**

Opis produktu

Mechaniczny programator czasowy Orno OR-PRE-467 umożliwia precyzyjne sterowanie urządzeniami elektrycznymi, oświetleniem itp. (tj. **włączanie/wyłączanie dopływu prądu w określonym przedziale czasowym).**

Prostota działania

- 1 kanał sterujący
- 96-pinowa tarcza do precyzyjnego sterowania czasowego
- praca oparta na technologii kwarcowej, celem umożliwienia programowania dobowego cyklu pracy z minimalnym czasem przełączenia 15 minut
- 2 rodzaje sterowania: **ręczne** (ON-AUTO-OFF) oraz **automatyczne** (elastyczne dostosowanie urządzenia do bieżących potrzeb)
- styk zwierny do niezawodnego przełączania przy znamionowym prądzie 16A i napięciu 250V AC

Kompaktowa obudowa, łatwy montaż

- wbudowana rezerwa chodu: 100 godzin (zabezpiecza harmonogram pracy w przypadku przerwy w dostawie zasilania)
- niewielkie wymiary - łatwy montaż w miejscach o ograniczonej przestrzeni
- stopień ochrony IP20 - zastosowanie wewnątrz suchych budynków
- kompaktowa konstrukcja (szerokość jednego modułu - 18 mm) - montaż na standardowej szynie DIN TH35

Schemat podłączenia:

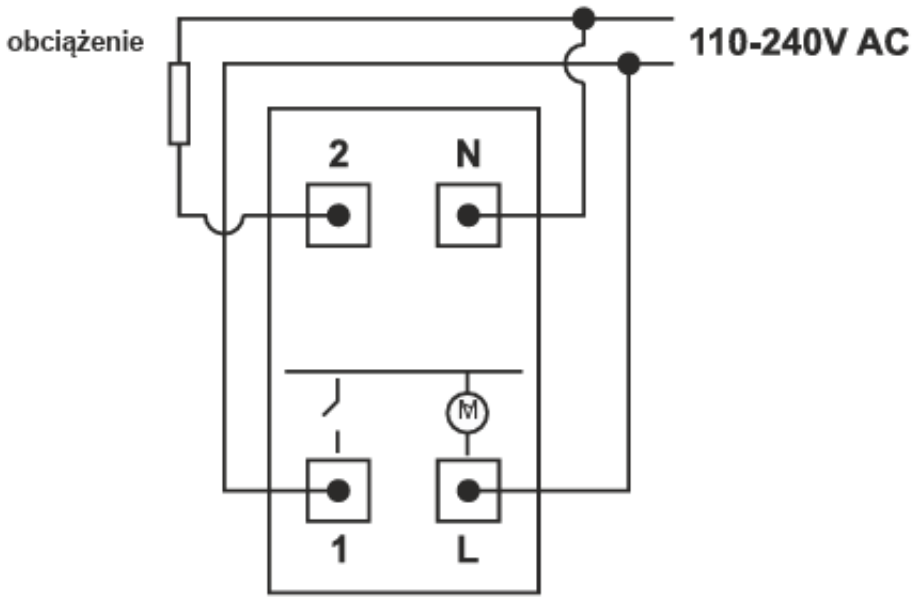

Specyfikacja techniczna:

- liczba kanałów: 1
- max. prąd: 16A
- obciążenie: 1000W (rezystancyjne, zwykłe żarówki), 500W (LED)
- autonomia chodu: 100h
- obsługa ręczna: ON-AUTO-OFF
- styk zwierny (NO)
- rodzaj tarczy: 96 pinów
- dokładność pomiarowa na dzień: 3 sek.
- stopień ochrony: IP20
- temperatura pracy: -10°C ... +50°C
- montaż: szyna DIN TH-35 (1 moduł)
- norma: IEC669-1, EN60730
- napięcie nominalne: 110-230V , 50-60Hz
- wymiary: 18 x 90 x 65 mm

W zestawie:

- programator Orno OR-PRE-467 - 1 szt;
- instrukcja obsługi.